# Wet-Stop® 3+ INSTRUCTIONS

## Sélectionnez Vibreur (V) Alarme (A), ou les deux (VA)

#1

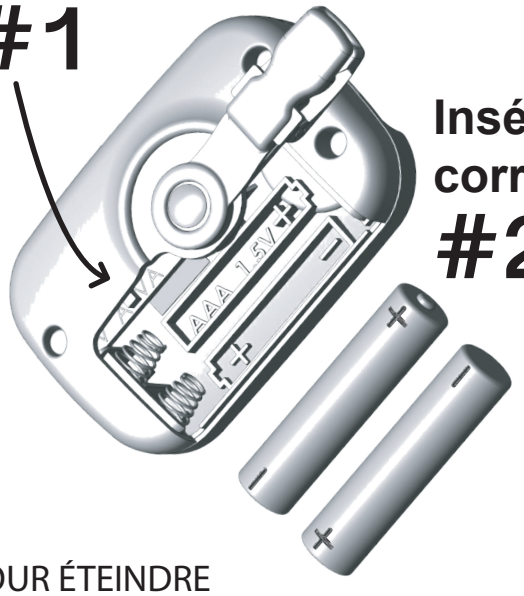


**Insérez les piles correctement**

#2

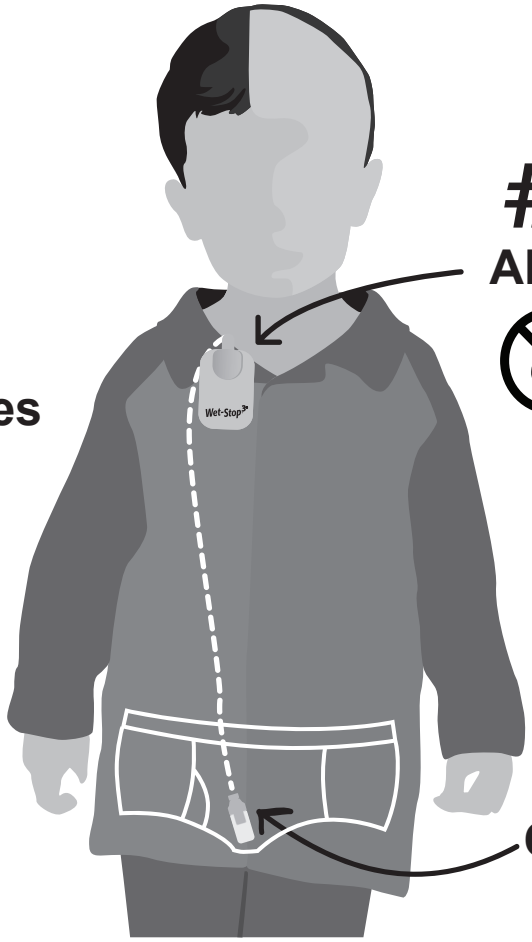


#3 **Alarme**

#4 **Capteur**

## POUR ÉTEINDRE

1. Appuyez sur le bouton LED.
2. Essuyez le capteur sec OU débranchez le câble du capteur.

## CONSEILS

• L'enfant doit porter l'alarme tous les soirs jusqu'à ce qu'il soit sec pendant au moins 2-3 semaines.
• Si l'alarme ne réveille pas l'enfant, réveillez - le vouse - même.
• Menez un journal de nuits séches et humides (tableau de récompenses inclus).
• Ceci est une approch e d'équipe: restez positif!
• Si l'alarme est mouillée, ouvrez la porte des piles et retirez les piles. Laissez - la sécher pendant plusieurs jours. Si cela ne marche pas, vous aurez besoin d'une nouvelle alarme.
• Téléchargez et lisez Le livre complet de l'enurésie nocturne (en anglais: The Complete Bedwetting Book) à PottyMD.com ou à WetStop.com.

## NETTOYAGE

**L'alarme n'est PAS IMPERMÉABLE!**
L'alarme ne peut être rincée ou submergée dans l'eau ou de l'urine. Essuyez l'alarme et le capteur avec un chiffon sec au besoin. Seulement le capteur peut être nettoyé avec du savonet de l'eau.

## ATTENTION

1. Elle n'est pas destinée à être utilisée comme une aide à l'éducation du nourrisson pour qu'il apprenne à faire sur le pot.
2. Elle n'est pas destinée à des enfants de moins de quatre ans, à moins qu'elle soit recommandée par un médecin.
3. Assurez - vous que le cordon ne s'emmêle pas autour de l'utilisateur.
4. Pour éviter le risque d'étouffement, ne mettez nul composant dans la bouche à aucun moment.
5. Un tapis souple ou une matelassure au chevet vous aideront à prévenir l'occurrence de blessures si votre enfant tombe du lit au réveil. Minimiser l'élévation du lit au - dessus du sol est recommandé.
6. L'alarme Wet-Stop 3+ ne doit étre utilisée que par une seule personne.

ONE YEAR WARRANTY

Garantie d'un an contre le défauts de fabrication dans les matériaux et de fabrication même, ainsi que contre la casse ou le mauvais fonctionnement sous une utilisation normale. Cette garantie ne couvre pas la mauvaise utlisation ou l'abus.

**1-865-584-6700**

**TÉLÉCHARGEMENT GRATUIT**
**Le livre complet de l'énurésie nocturne**
**wetstop.com**

www.
**Instructions et récompenses**
**wetstop.com**

PottyMD
Helping kids to stop and to go.
Knoxville, TN USA
Tel: 8 65-584-6700 • Fax: 865-584-6703
E-mail: support@pottymd.com • Web: www.PottyMD.com

EC REP MDSS GmbH
Schiffgraben 41
30175 Hannover
Germany

DOC. #WS103.2 Français

Marquage de Conformité CE

Voir le mode d'emploi

Équipment de Type B

Pile